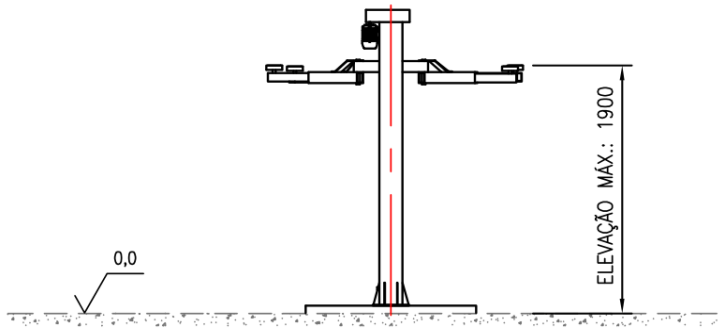

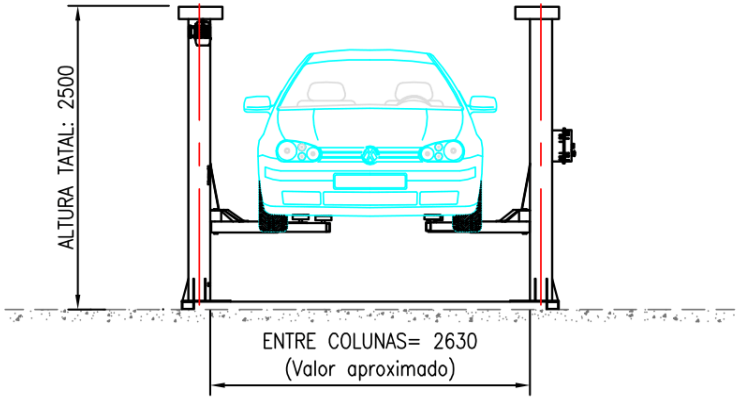

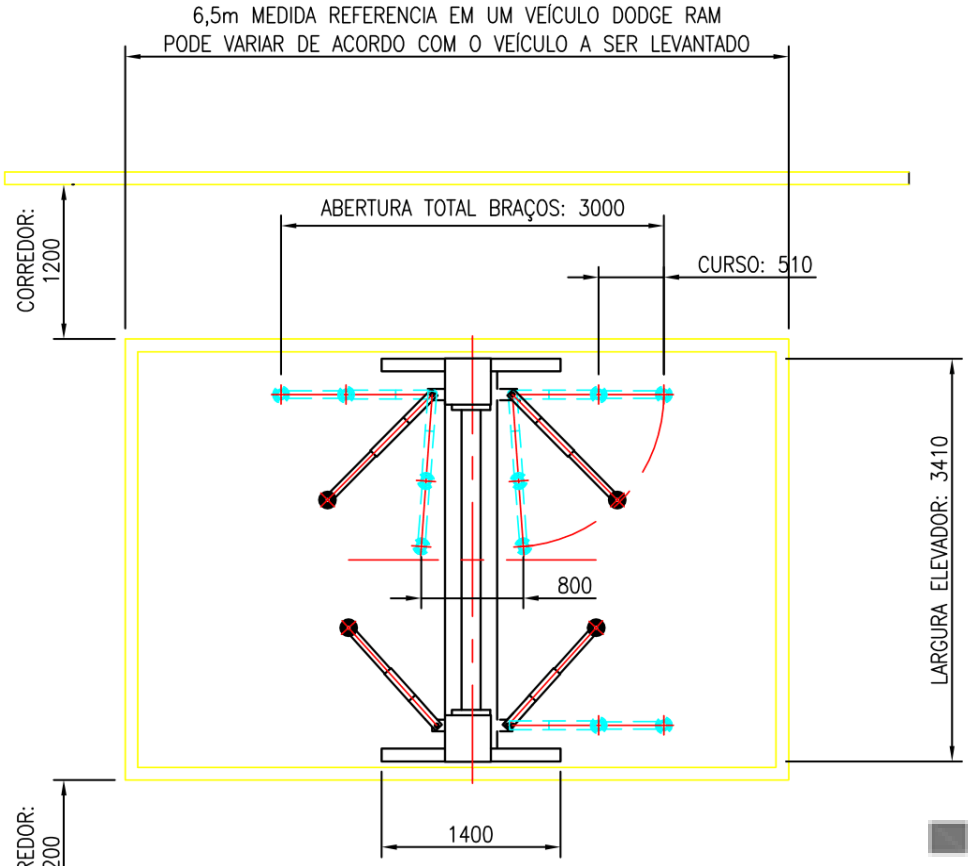

VISTA DE PLANTA (CIMA)

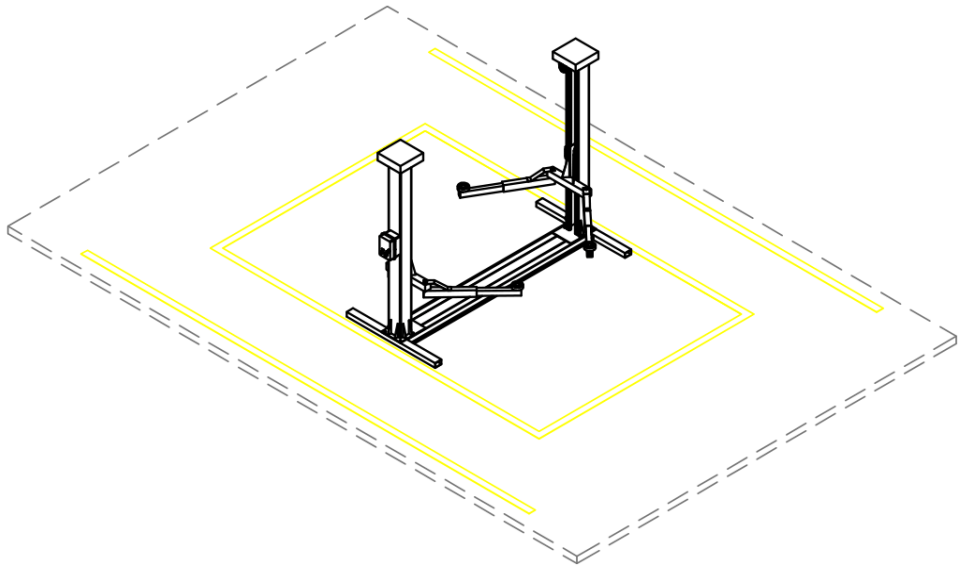

VISTA ISOMÉTRICA

CIVIL FORNECIMENTO CLIENTE
OUTROS/REPRESENTATIVO
FAIXAS DE SINALIZAÇÃO (ORIENTAÇÃO)
ELEVADOR AUTOMOTIVO

ALTUS LIFT

A2