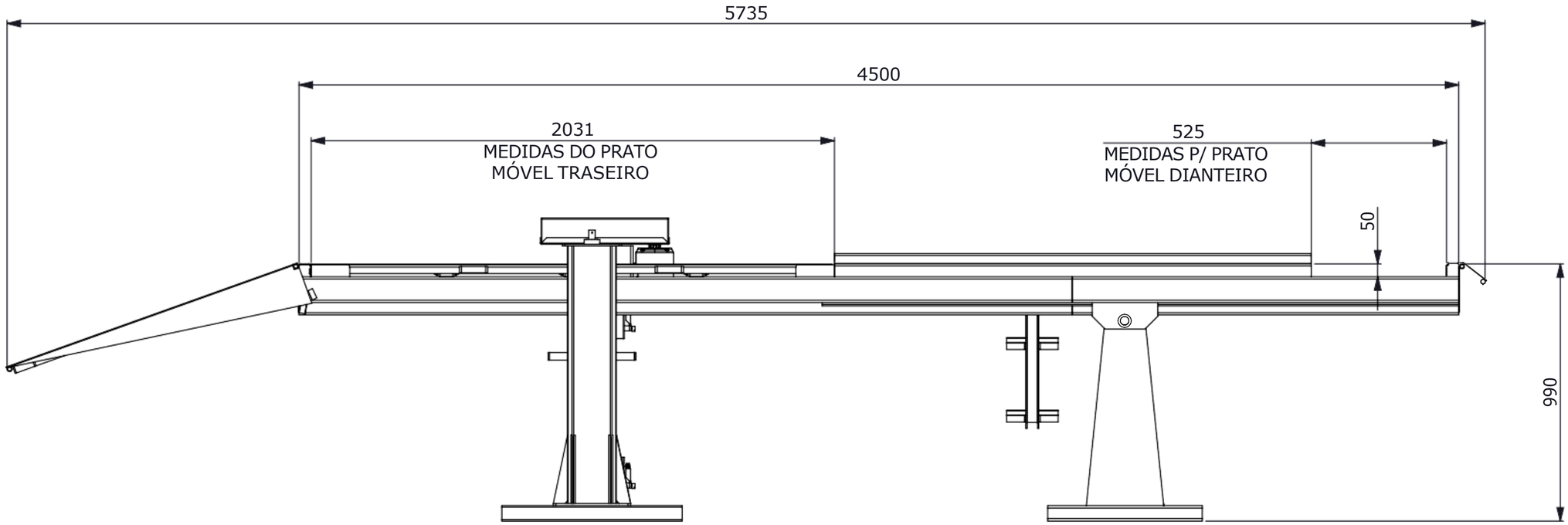

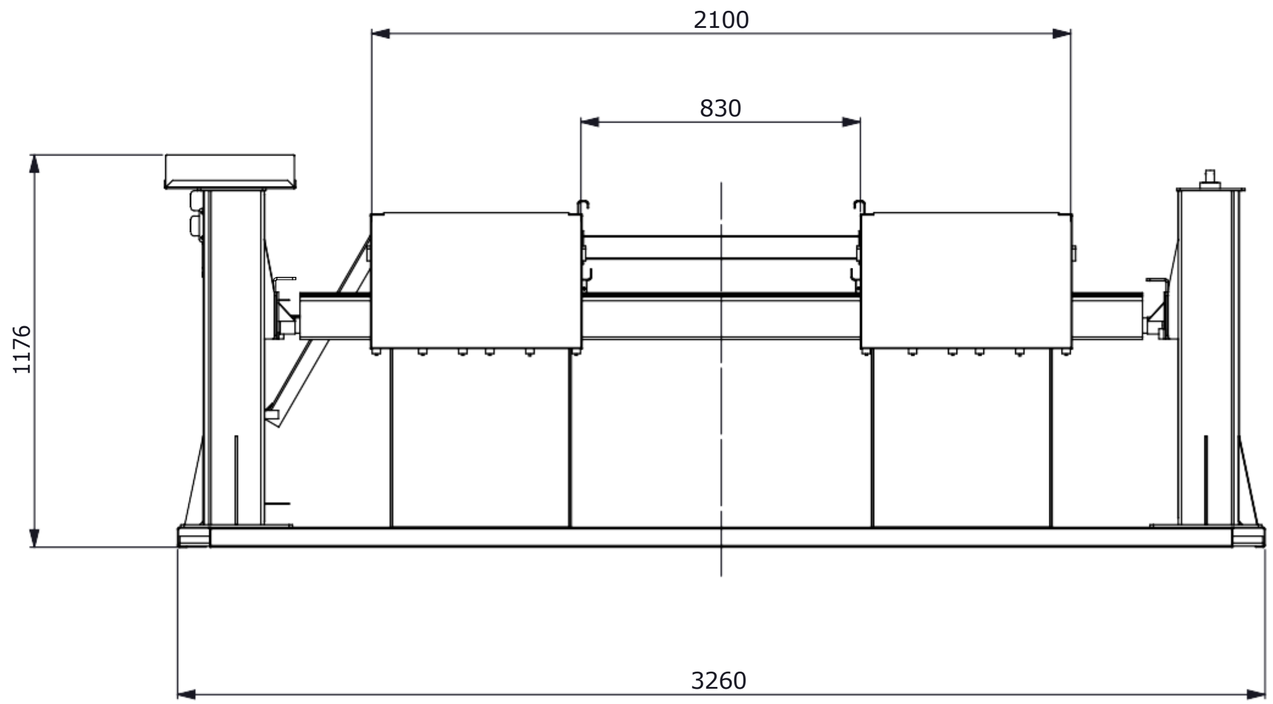

ALTUS LIFT

A2