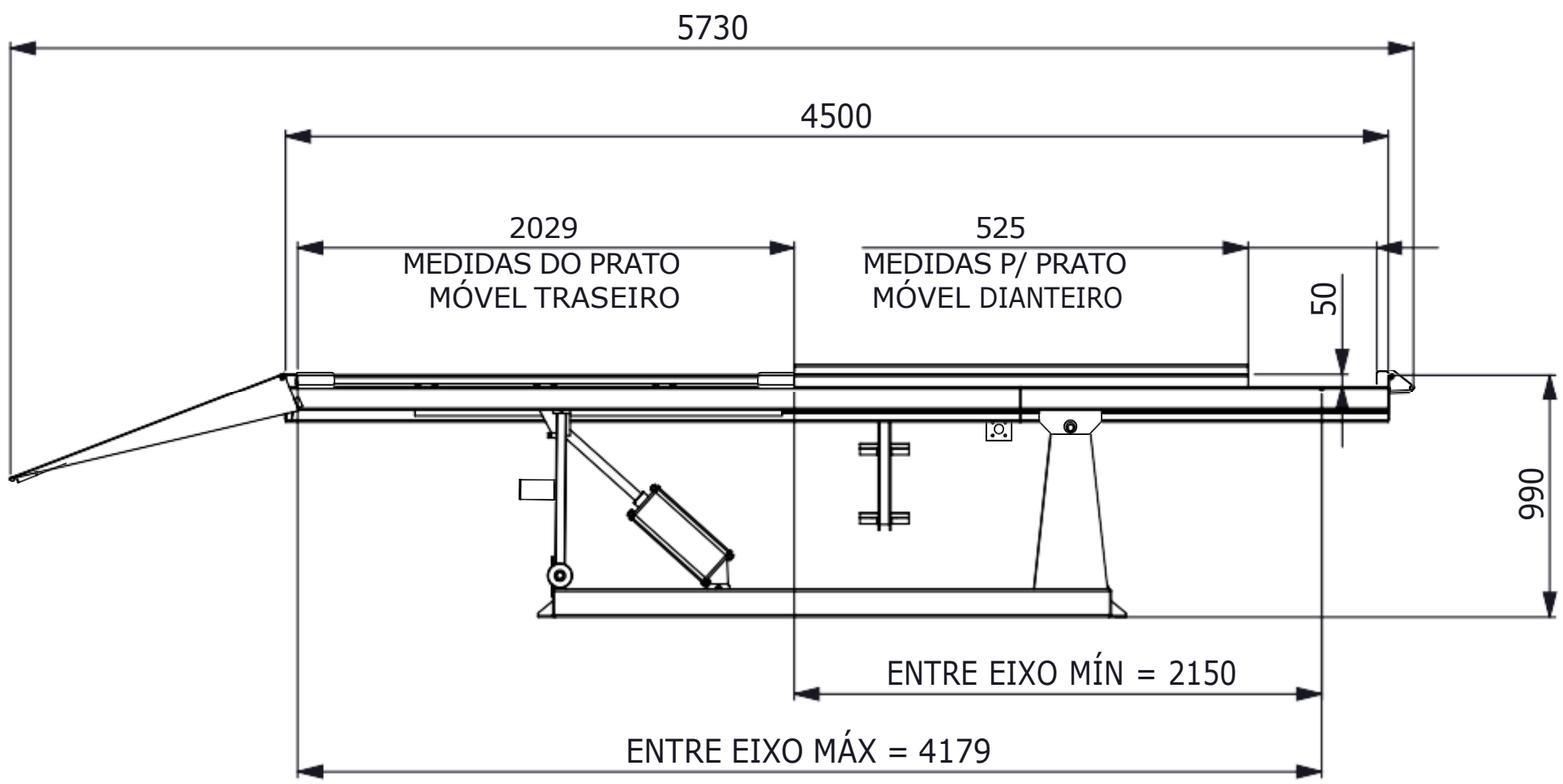

VISTA LATERAL
POSIÇÃO AVANÇADO

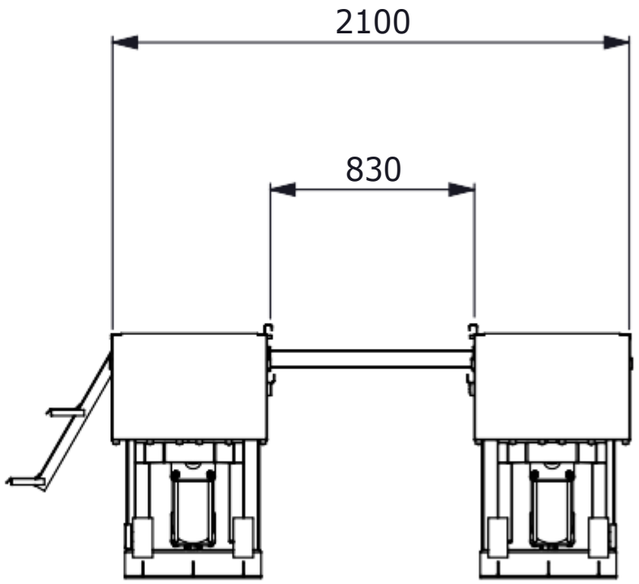

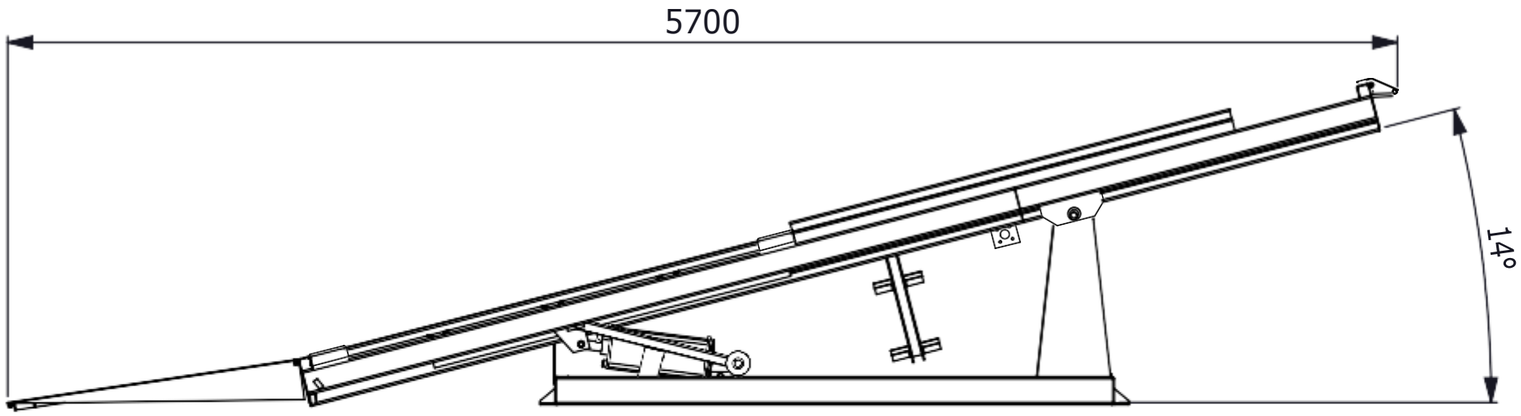

VISTA LATERAL
POSIÇÃO RECUADO

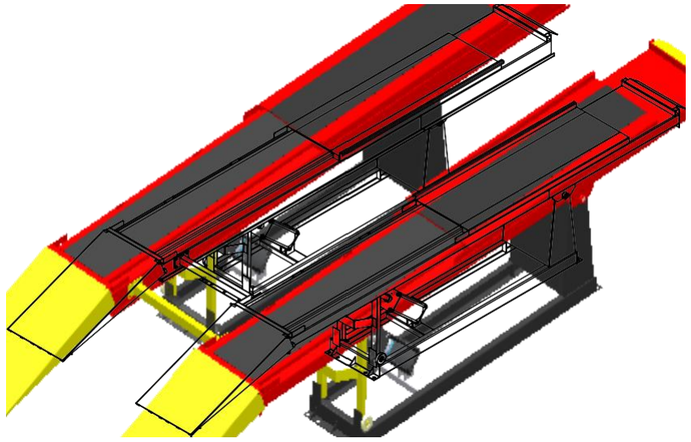

VISTA ISOMÉTRICA

ALTUS LIFT

A3