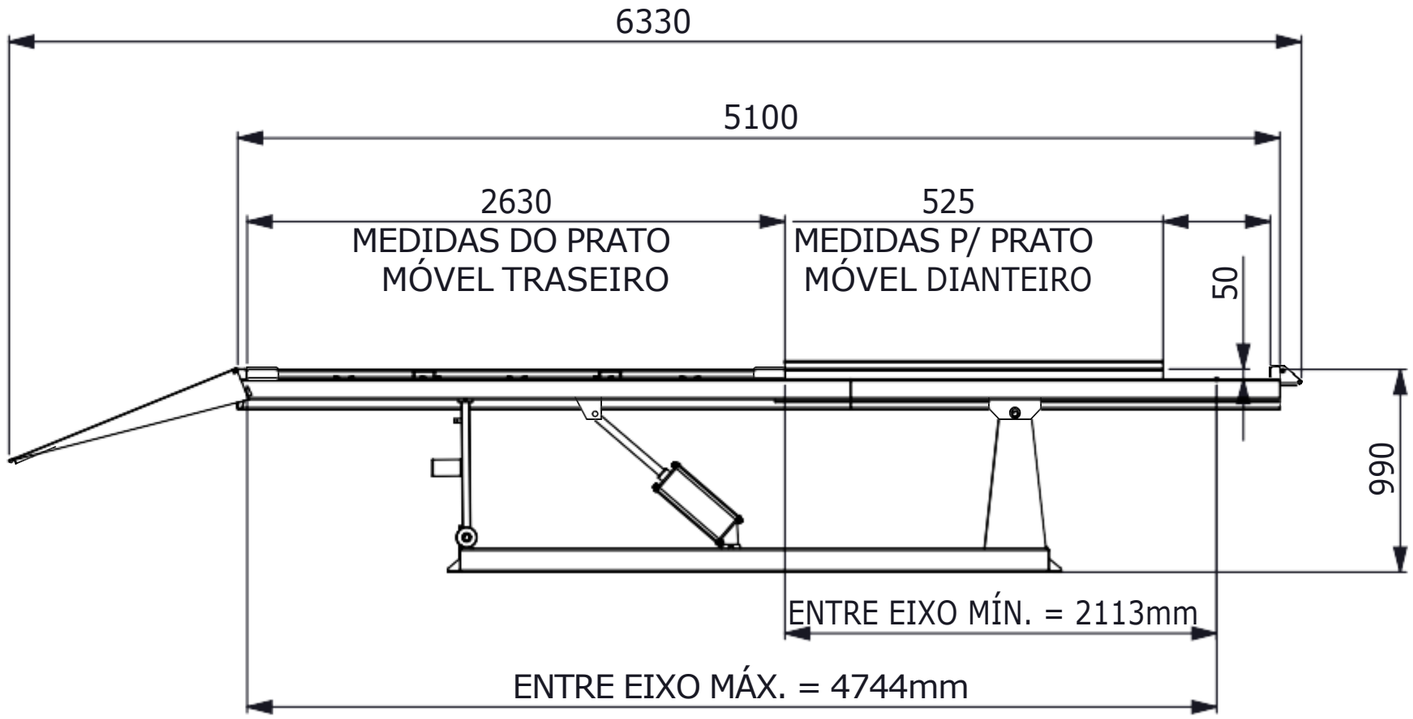

VISTA LATERAL
POSIÇÃO AVANÇADO

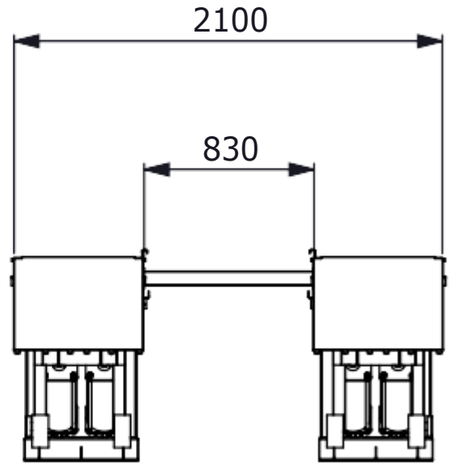

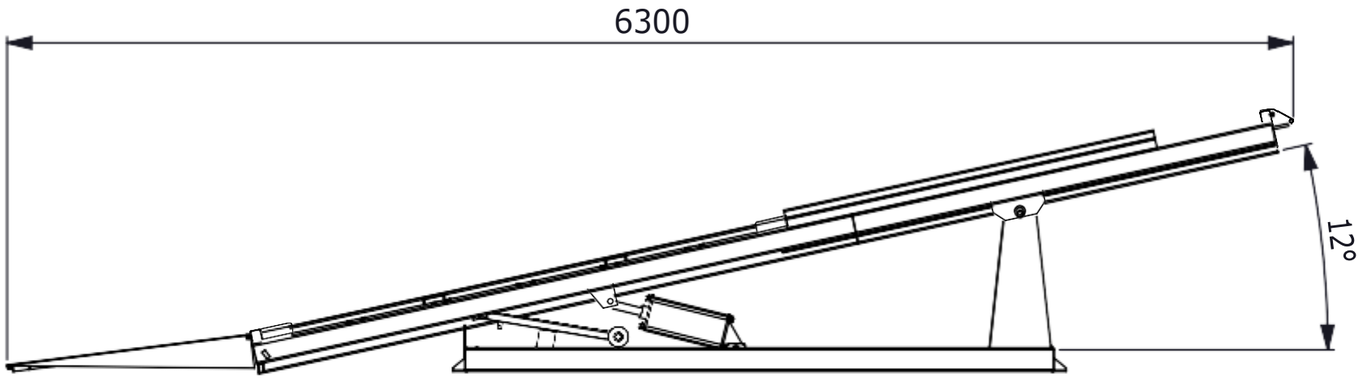

VISTA LATERAL
POSIÇÃO RECUADO

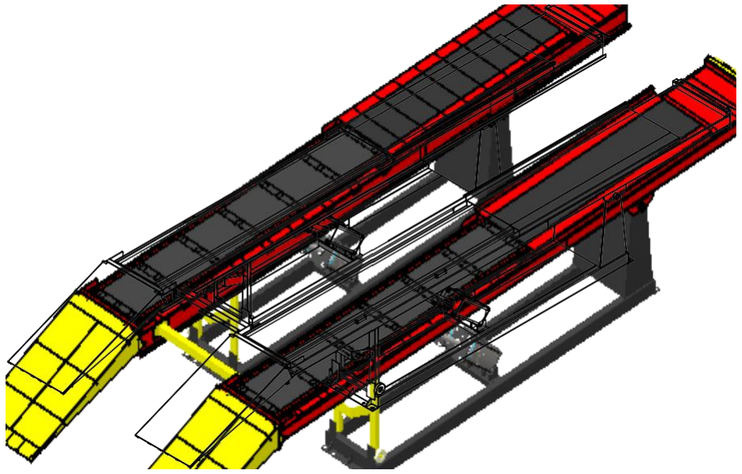



A3